Party stan 3x3
2 bočnice

Velikost grafiky včetně spadávky = modrá linka:
1747 (š) x 1754 (v) mm 1x - střecha
1761 (š) x 2546 (v) mm 4x - nohy
2828 (š) x 2272 (v) mm 2x - bočnice

Viditelná plocha = červená linka

Velikost šablóny (1:1):
- **neměniť velikost!**
- zapracovať 1:1, přímo do šablony
(nahradiť plochu s modrou a červenou linkou)

Tisková dáta:
-podklady ukládat jako tiskové .pdf (bez vrstev)
-**všechny texty je třeba převést na křivky!**
-všechny barvy v paletě barev **CMYK** FOGRA39
-rozlíšení musí být min. 150 dpi pri 1:1

Plocha tisku

Ochranná oblast, všechna loga a texty, které mají být v grafice zachovány, patří do této oblasti.

plotbase

Střecha

1747 x 1754 mm

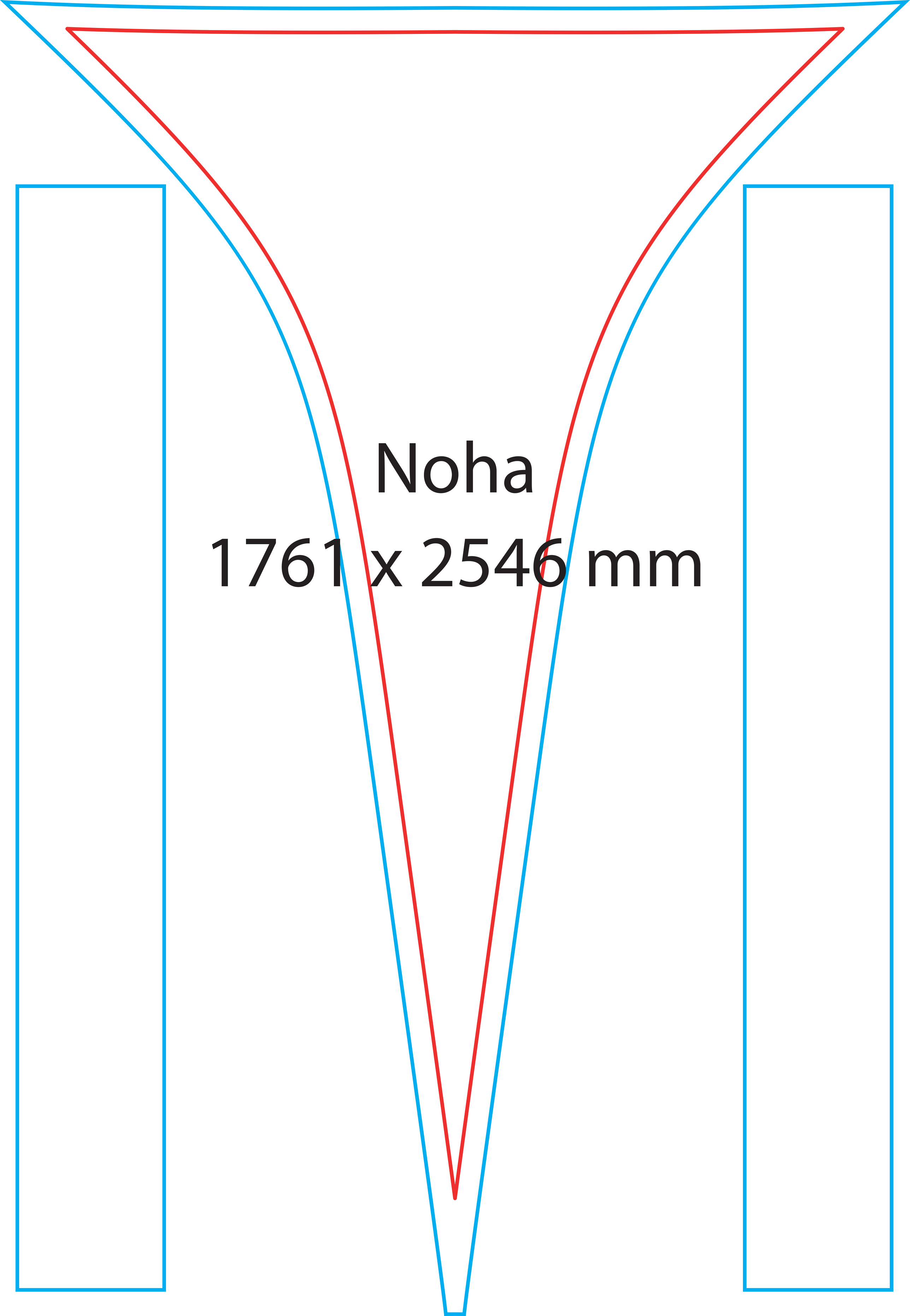
Noha
1761 x 2546 mm

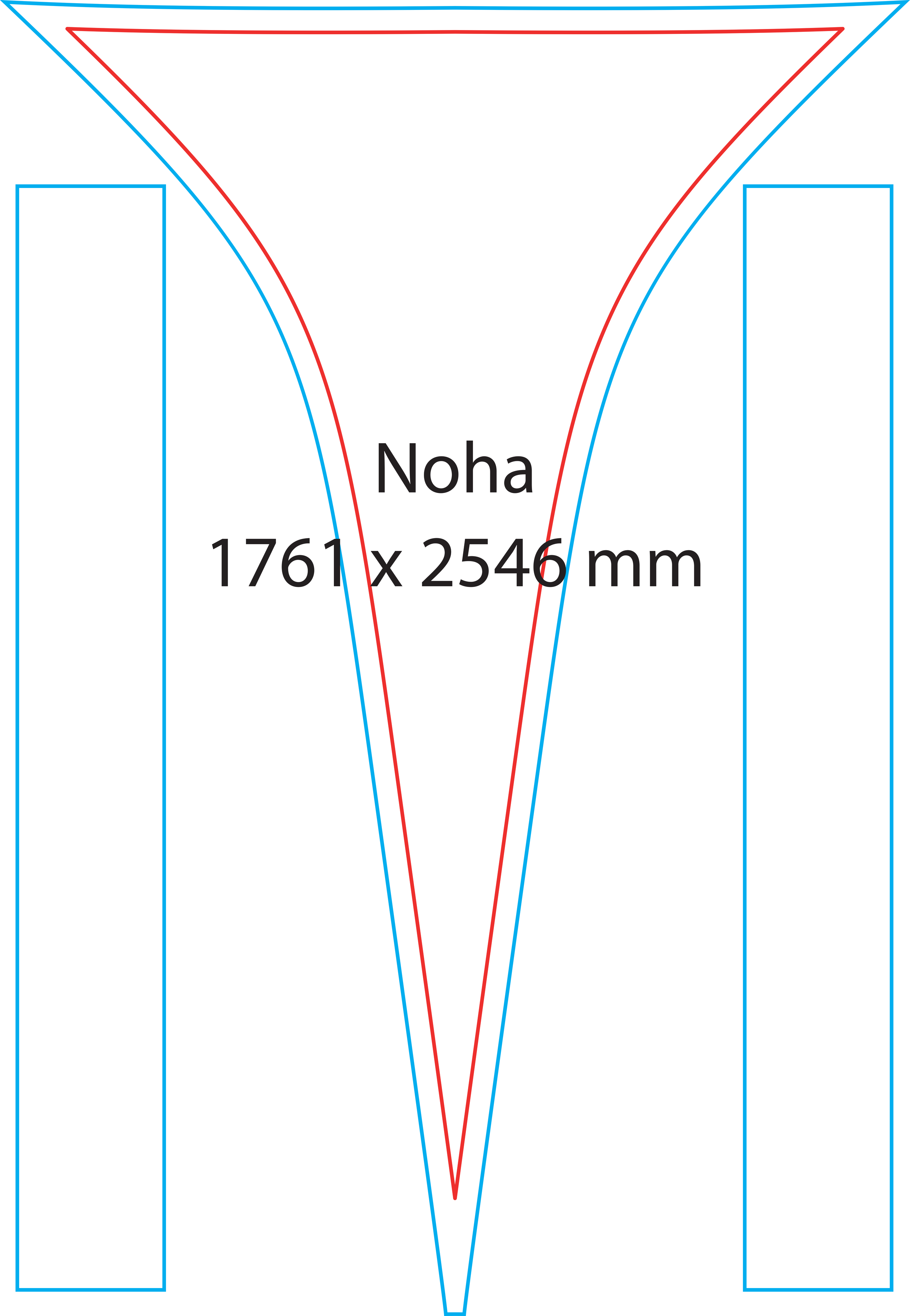
Noha
1761 x 2546 mm

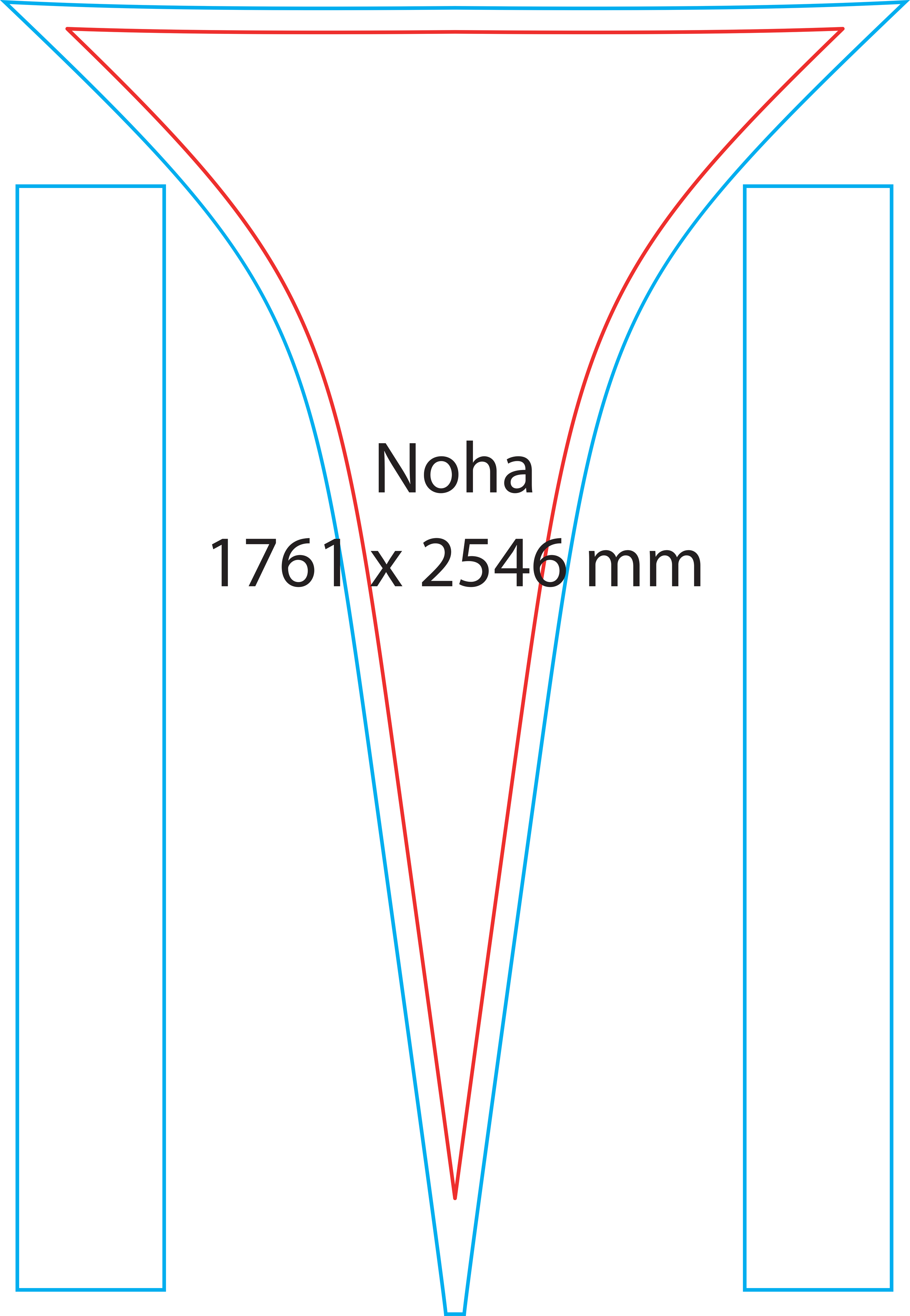
Noha
1761 x 2546 mm

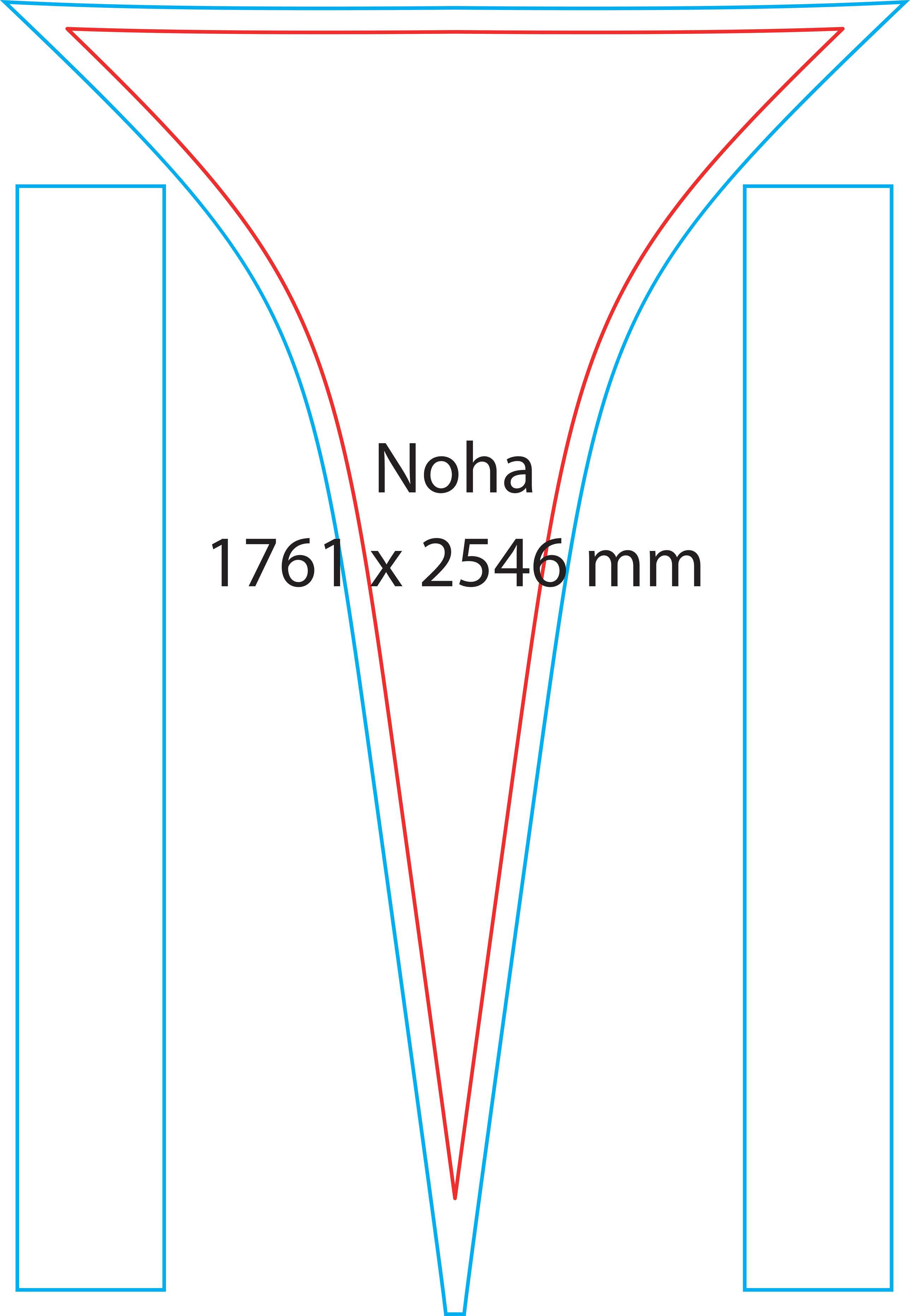
Noha
1761 x 2546 mm

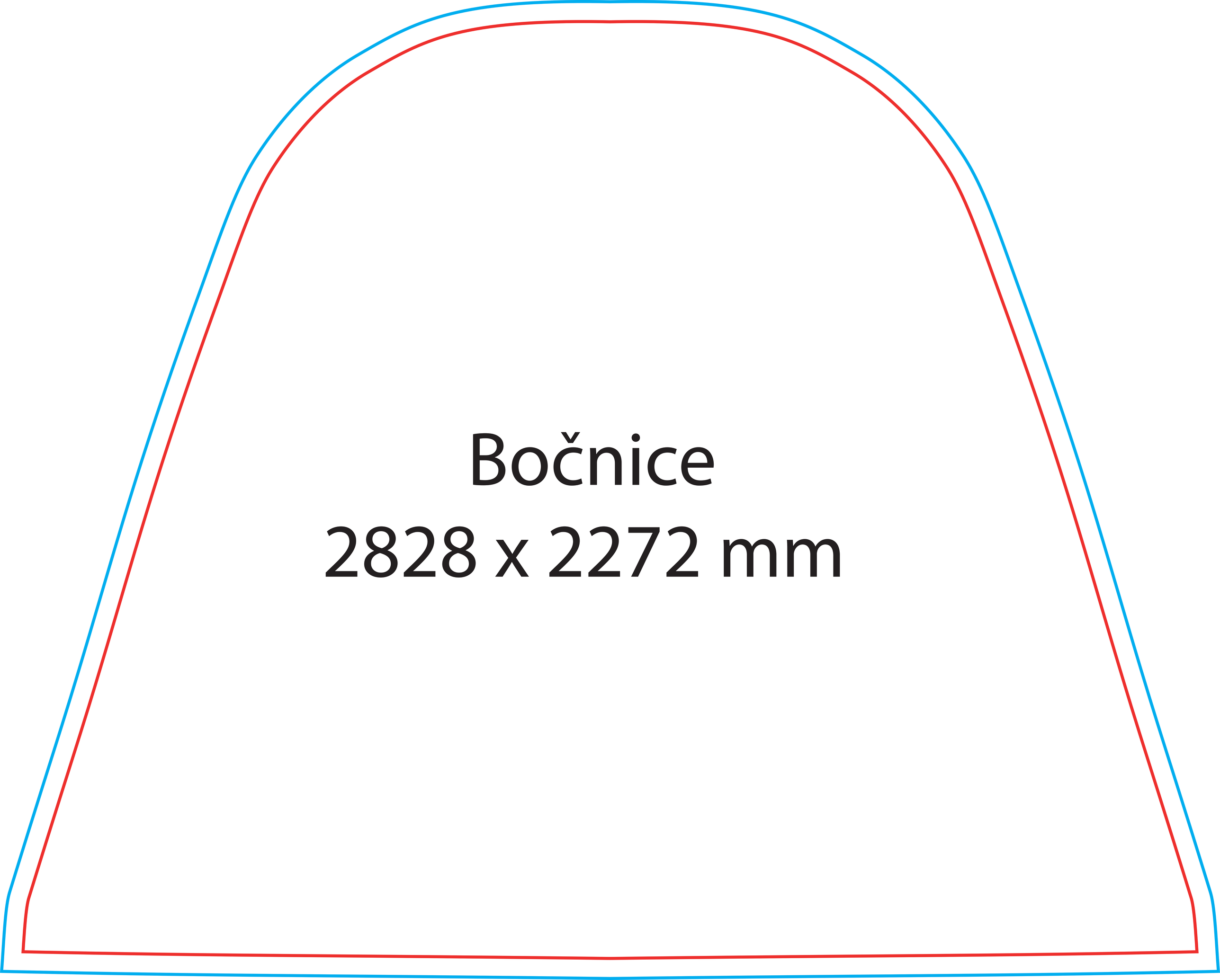
Bočnice
2828 x 2272 mm

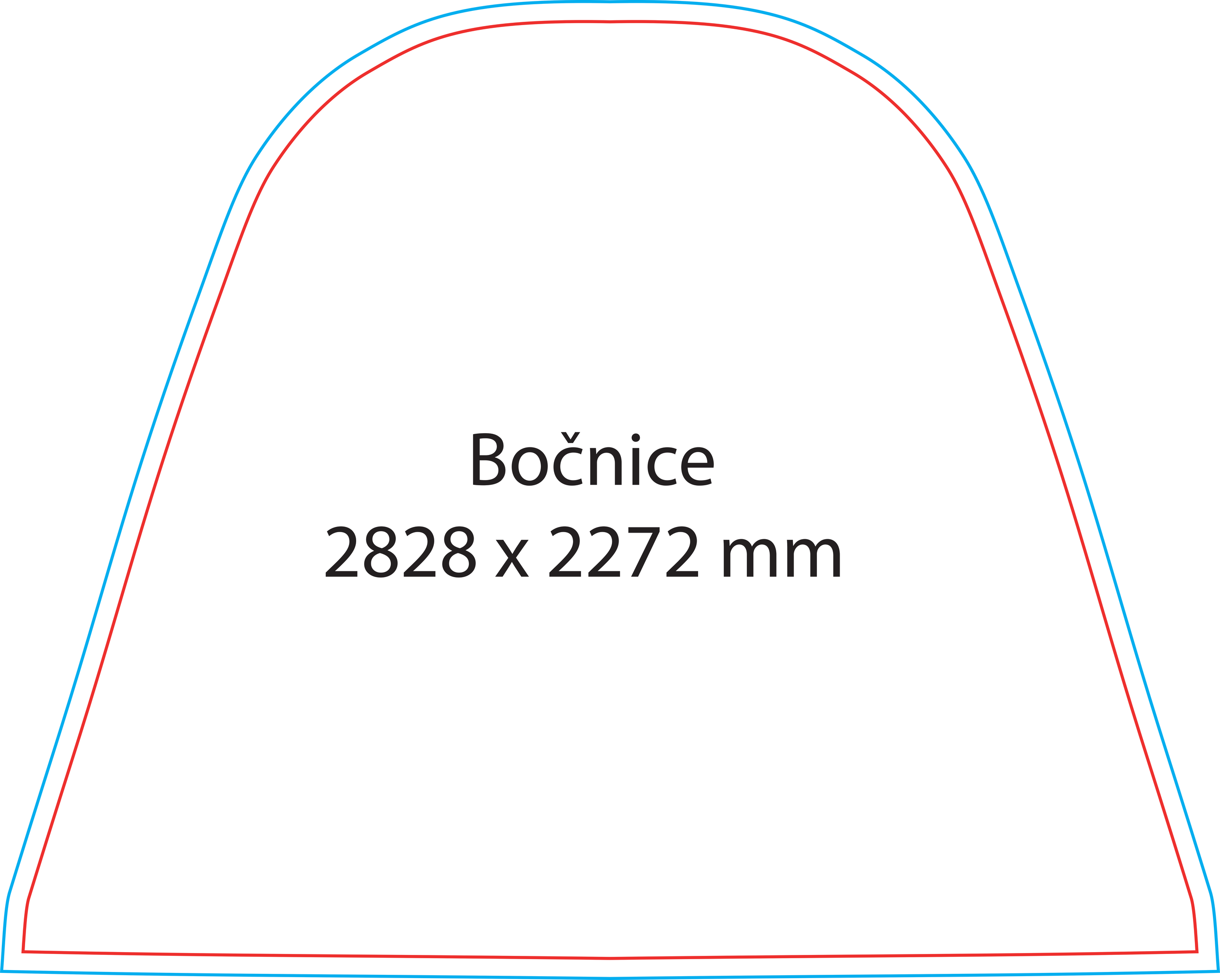
Bočnice
2828 x 2272 mm